WG9725190151

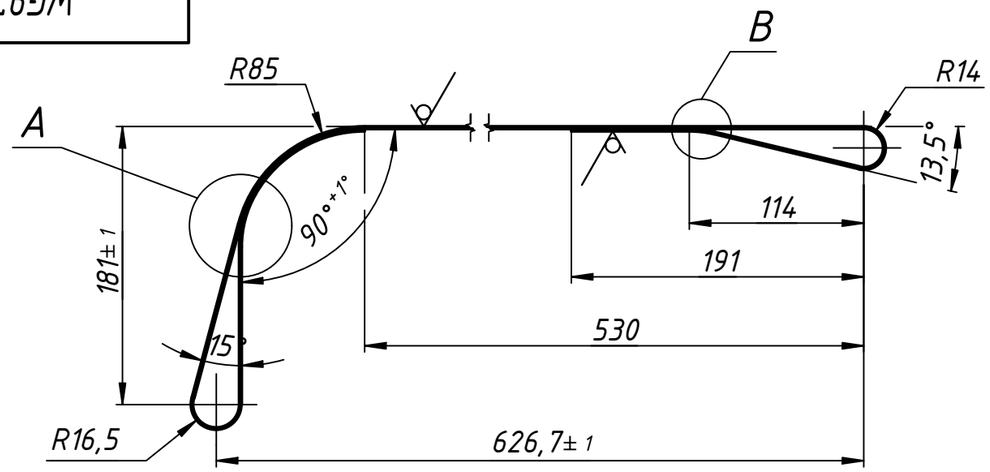

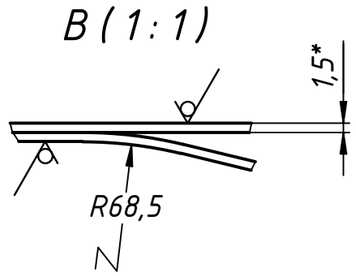

Rz 40 (√)

(1:2)

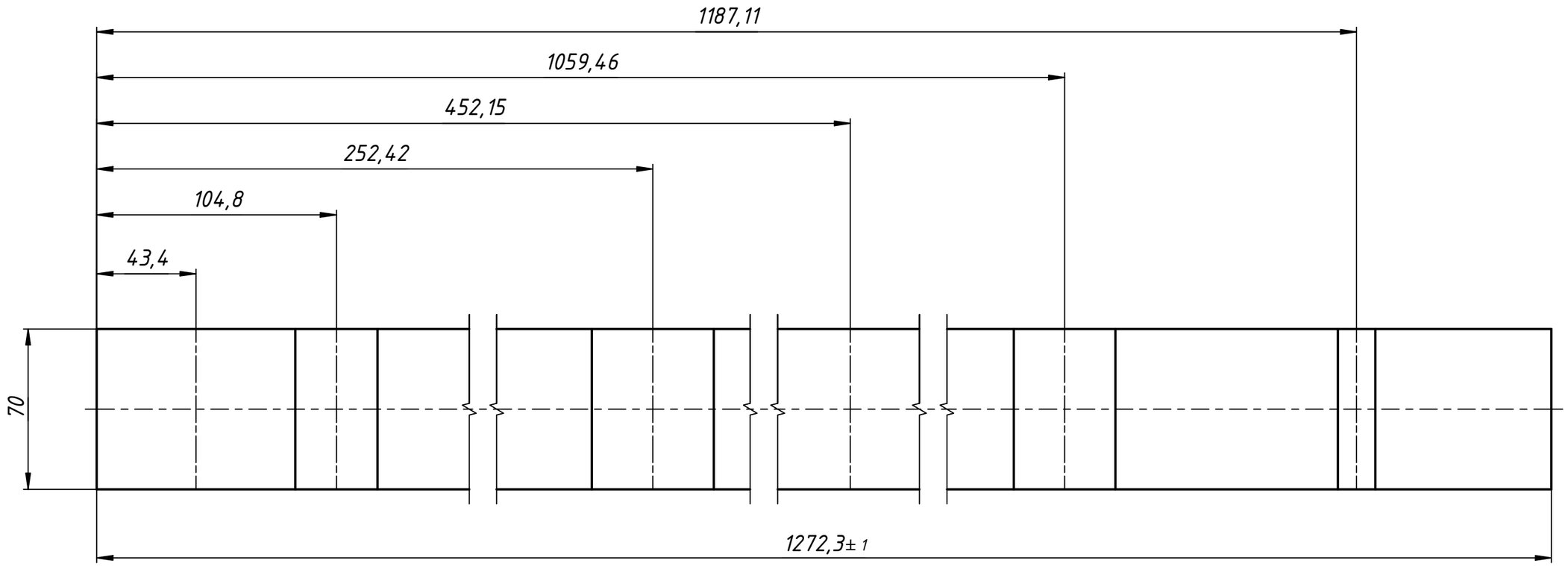

1. *Размеры для справок.
2. Острые кромки притупить.
3. Неуказанные предельные отклонения размеров H14, h14, ±IT14/2.

					WG9725190151		
Изм.	Лист	№ докум.	Подп.	Дата	Хомут	Лит.	Масса	Масштаб
Разраб.		Khujamatov					1.0	1:4
Пров.						Лист	Листов 1
Т. контр.							
Нач.отд.					UZ Truck and Bus Motors		
Н. контр.							
Утв.							

Перв. примен. | Справ. № | Подп. и дата | Инв. № дубл. | Взам. инв. № | Подп. и дата | Инв. № подл.

Копировал | Формат А3